B 1902 HCA

*Congélateur Table Top intégrable ◆ 85 L ◆ Classe A + ◆ 4*****

Grâce à ses tiroirs transparents vous pouvez repérer vos aliments et y accéder facilement.

Ce produit s'adapte aux différents encastrements, avec les portes réversibles et les pieds réglables.

QUELCONGELATEUR.COM

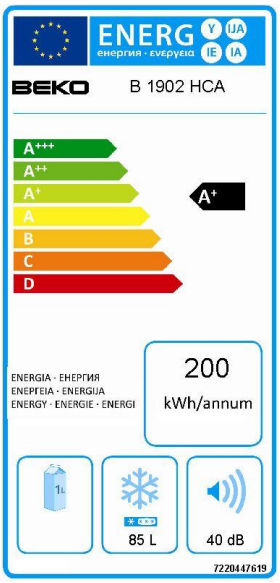

Photo non contractuelle

BEKO

B 1902 HCA

*Congélateur Table Top intégrable ◆ 85 L◆ Classe A +◆ 4*****

Identification

Marque	Beko
Référence	B1902HCA
Couleur	Blanc
Code Ean 13	*8 690 842 324 215*
Norme	CE
Modèle	Congel top intégrable
Date de lancement	Janvier 2009

Compartiment Congélateur

Compartiments	
- tiroirs transparents	2
- abattant transparent	1
Nombre d'étoiles	4****
Bac à glaçons	1
Pouvoir de congélation (Kg/24 h)	10
Autonomie en cas de coupure (h)	20
Dégivrage	Manuel

Caractéristiques Générales

Volume brut (litres)	102
Volume net (litres) :	85
- réfrigérateur	-
- freezer	-
- congélateur	85
Porte	1 réversible
Contrôle electronique	**Oui**
Alarme de porte ouverte	Oui
Système de fixation	Par glissières

Performances

Consommation d'énergie (kW/h)	0,548 (24h à 25°C)
Consommation annuelle (kWh)	200
Alimentation	230 V – 50 Hz
Niveau sonore (dBa)	40
Classe énergétique	A+
Classe climatique	SN-T
Fluide réfrigérant	R600a
Pieds réglables (avant)	Oui

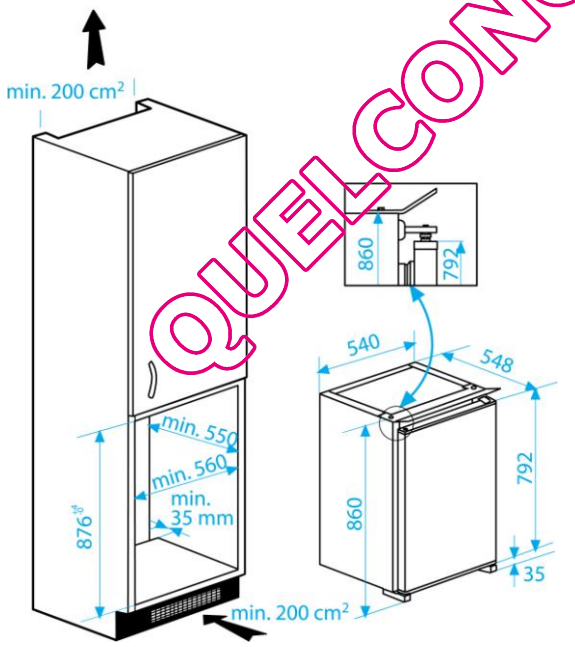

Dimensions

Dimensions (cm)	H	L	P
- niche d'encastrement	87,6	56	55
- sans emballage	86	54	54,8
- avec emballage	92	57,5	60

Poids (kg)	
- sans emballage	31
- avec emballage	33
QTE container 40'/HC (pcs)	158/158

QUELCONGELATEUR.COM

BEKO